VITECO®

Argel UV (СДВ)
Станция дезинфекции сточных вод

Руководство по эксплуатации
Паспорт

Ш.138.000 РЭ

Ростов 2025 г.

Содержание

Введение 3

1 Описание и работа изделия 4

1.1 Назначение изделия 4

1.2 Технические характеристики 4

1.3 Состав изделия 6

1.4 Устройство и работа изделия 7

1.5 Маркировка 8

2 Использование по назначению 10

2.1 Эксплуатационные ограничения 10

2.2 Общие сведения о монтаже оборудования 10

2.3 Монтаж оборудования 10

2.4 Эксплуатация оборудования 13

3 Техническое обслуживание 14

3.1 Общие указания 14

3.2 Меры безопасности 14

3.3 Порядок технического обслуживания установки 15

4 Хранение 15

5 Транспортирование, погрузка и разгрузка изделия 16

5.1 Транспортирование 16

5.2 Погрузка и разгрузка изделия 16

5.3 Особые указания 16

6 Комплектность 18

7 Ресурсы, сроки службы и хранения, гарантии изготовителя 19

8 Свидетельство о приемке 20

9 Заметки по эксплуатации и хранению 21

10 Учет технического обслуживания 22

ПРИЛОЖЕНИЕ А 23

ВВЕДЕНИЕ

Настоящее руководство по эксплуатации предназначено для изучения устройства и правил эксплуатации станции дезинфекции сточных вод Argel UV (далее по тексту также станция, Argel, изделие) и содержит сведения о ее назначении, технических характеристиках, составе, принципе работы, использовании, техническом обслуживании, хранении, транспортировании и гарантиях изготовителя.

Соблюдение положений настоящего руководства по эксплуатации является обязательным на протяжении всего срока службы данной станции.

Станция Argel UV предназначена для обеззараживания очищенных сточных и оборотных вод до нормативов, соответствующих требованиям СанПиН 1.2.3685-21 «Гигиенические нормативы и требования к обеспечению безопасности и (или) безвредности для человека факторов среды обитания», МУ 2.1.5.1183-03 «Санитарно-эпидемиологический надзор за использованием воды в системах технического водоснабжения промышленных предприятий», МУ 2.1.5.732-99 «Санитарно-эпидемиологический надзор за обеззараживанием сточных вод ультрафиолетовым излучением».

ООО «Витэко» оставляет за собой право на внесение изменений в конструкцию или изменение существующих технологических узлов станции, не ухудшающих заданные качественные показатели оборудования.

1 ОПИСАНИЕ И РАБОТА ИЗДЕЛИЯ

1.1 Назначение изделия

Станция Argel UV применяется в системах очистки сточных вод поверхностных, хозяйственно-бытовых, оборотных вод, в системах технического водоснабжения промышленных предприятий.

Станция Argel UV не предназначена для обеззараживания питьевой воды.

1.2 Технические характеристики

1.2.1 Качественные показатели исходной воды

Необходимая степень и надежность обеззараживания очищенных сточных вод достигается при соответствии их качества требованиям, представленным в таблице 1.

Таблица 1 – Качественные показатели исходной воды

Наименование	**Показатель**
Коэффициент пропускания ультрафиолетового излучения 254 нм в слое воды 10 мм, не менее, %	70
Цветность, градусы, не более	21,0
Железо, мг/дм3, не более	0,1
Колифаги, БОЕ/100 мл, не более	10^4
Взвешенные вещества, мг/дм3, не более	3,0
БПК $_5$, мг O_2 /л, не более	5,0
ХПК, мг O_2 /л, не более	10,0

1.2.2 Для очистки и доочистки сточных вод могут быть использованы любые методы, позволяющие получить воду с качеством, отвечающим требованиям, указанным в таблице 1.

1.2.3 При превышении допустимых уровней хотя бы по одному из качественных показателей, указанных в таблице 1, требуется проведение дополнительных исследований по возможности обеспечения эффективного обеззараживания УФ-облучением и определению эффективной дозы облучения для конкретных сооружений.

1.2.4 Основные параметры и характеристики станций Argel UV представлены в таблицах 2,3 и на рис.1.

Таблица 2 – Технические характеристики станций Argel UV

Модель	Q[1], л/с	E[2], мДж/см^2	Количество УФ-ламп, шт.	Напряжение питания, В	Потребляемая мощность, кВт
Argel UV-1.5	1.5	30	1	220	0,55
Argel UV-2	2	30	1	220	0,55
Argel UV-3	3	30	1	220	0,55
Argel UV-4	4	30	1	220	0,8
Argel UV-5	5	30	1	220	0,8
Argel UV-6	6	30	1	220	0,8
Argel UV-8	8	30	2	220	1,4
Argel UV-10	10	30	2	220	1,4
Argel UV-13	13	30	3	220	2,0
Argel UV-15	15	30	3	220	2,0
Argel UV-18	18	30	3	220	2,0
Argel UV-20	20	30	4	220	2,5
Argel UV-25	25	30	4	220	2,5
Argel UV-30	30	30	5	220	3,1
Argel UV-35	35	30	6	220	3,3
Argel UV-40	40	30	7	380	4,2
Argel UV-45	45	30	7	380	4,2
Argel UV-50	50	30	6	380	4,5
Argel UV-60	60	30	6	380	4,5
Argel UV-70	70	30	9	380	7,3
Argel UV-80	80	30	9	380	7,3
Argel UV-90	90	30	9	380	7,3
Argel UV-100	100	30	12	380	9,3
Argel UV-120	120	30	12	380	9,3
Argel UV-130	130	30	18	380	13,5
Argel UV-140	140	30	18	380	13,5
Argel UV-150	150	30	18	380	13,5
Argel UV-160	160	30	18	380	13,5
Argel UV-170	170	30	18	380	13,5
Argel UV-180	180	30	24	380	19,8
Argel UV-190	190	30	24	380	19,8
Argel UV-200	200	30	24	380	19,8

[1] **Номинальная производительность.** Определяется физико-химическими и микробиологическими показателями качества подаваемой в установку воды, уточняется в случае необходимости применения дозы облучения 65 мДж/см^2.

[2] **Эффективная доза облучения при номинальной производительности.** Уточняется в случае превышения показателей, представленных в таблице 1.

1.3 Состав изделия

Таблица 3 – Размеры станций Argel UV

Модель	D, мм	D', мм	d, мм	H_1, мм	H_2, мм	Z, мм	Габариты шкафа управления[1], мм	Масса изделия сухая[2], кг	Масса изделия с водой[2], кг
Argel UV-1.5	1200	1400	110	1600	1550	0	600x600x250	302	319
Argel UV-2	1200	1400	110	1650	1550	0	600x600x250	304	321
Argel UV-3	1200	1400	110	1750	1550	0	600x600x250	309	326
Argel UV-4	1200	1400	160	1770	1550	0	600x600x250	322	339,2
Argel UV-5	1200	1400	160	1850	1550	0	600x600x250	326	343,2
Argel UV-6	1200	1400	160	1950	1550	0	600x600x250	330	347,2
Argel UV-8	1500	1700	160	1920	1700	0	600x600x250	537	571,4
Argel UV-10	1500	1700	160	2000	1700	0	600x600x250	543	577,4
Argel UV-13	1500	1700	200	1770	1650	0	800x600x250	558	614
Argel UV-15	1500	1700	200	1800	1650	0	800x600x250	560	616
Argel UV-18	1500	1700	200	1850	1650	0	800x600x250	564	620
Argel UV-20	1500	1700	200	1990	1800	100	800x600x250	585	677
Argel UV-25	1500	1700	200	2060	1800	100	800x600x250	590	682
Argel UV-30	1500	1700	250	1860	1600	200	1000x600x250	589	713
Argel UV-35	2000	2200	250	1850	1550	0	1000x600x250	910	1060
Argel UV-40	2000	2200	250	1950	1650	200	1000x600x250	935	1145
Argel UV-45	2000	2200	250	1990	1650	200	1000x600x250	940	1150
Argel UV-50	2000	2200	250	2690	2350	0	1000x600x250	1061	1245
Argel UV-60	2000	2200	315	2780	2350	0	1000x600x250	1095	1279
Argel UV-70	2000	2200	315	2620	2300	200	1900x750x620	1097	1433
Argel UV-80	2000	2200	315	2660	2300	200	1900x750x620	1102	1438
Argel UV-90	2000	2200	400	2730	2300	200	1900x750x620	1112	1448
Argel UV-100	2000	2200	400	2610	2350	300	2100x750x620	1206	1610
Argel UV-120	2000	2200	400	2690	2350	300	2100x750x620	1217	1621
Argel UV-130	2400	2600	500	3445	3225	400	2100x640x960	1898	2498
Argel UV-140	2400	2600	500	3455	3225	400	2100x640x960	1900	2500
Argel UV-150	2400	2600	500	3485	3225	400	2100x640x960	1906	2506
Argel UV-160	2400	2600	500	3505	3225	400	2100x640x960	1910	2510
Argel UV-170	2400	2600	500	3525	3225	400	2100x640x960	1914	2514
Argel UV-180	3200	3400	500	3430	3200	200	2100x640x960	3293	4083
Argel UV-190	3200	3400	500	3440	3200	200	2100x640x960	3296	4086
Argel UV-200	3200	3400	500	3460	3200	200	2100x640x960	3303	4093

[1]Размеры указаны для климатического исполнения шкафа управления УХЛ1. Размеры справочные. Уточняются при заказе. Максимально возможная длина кабеля от камеры обеззараживания до шкафа управления (ЭПРА) составляет 10 м.
[2]Приведены массы изделий с глубиной заложения подводящего патрубка (Н) 2500 мм. Массы для других значений Н предоставляются по запросу.

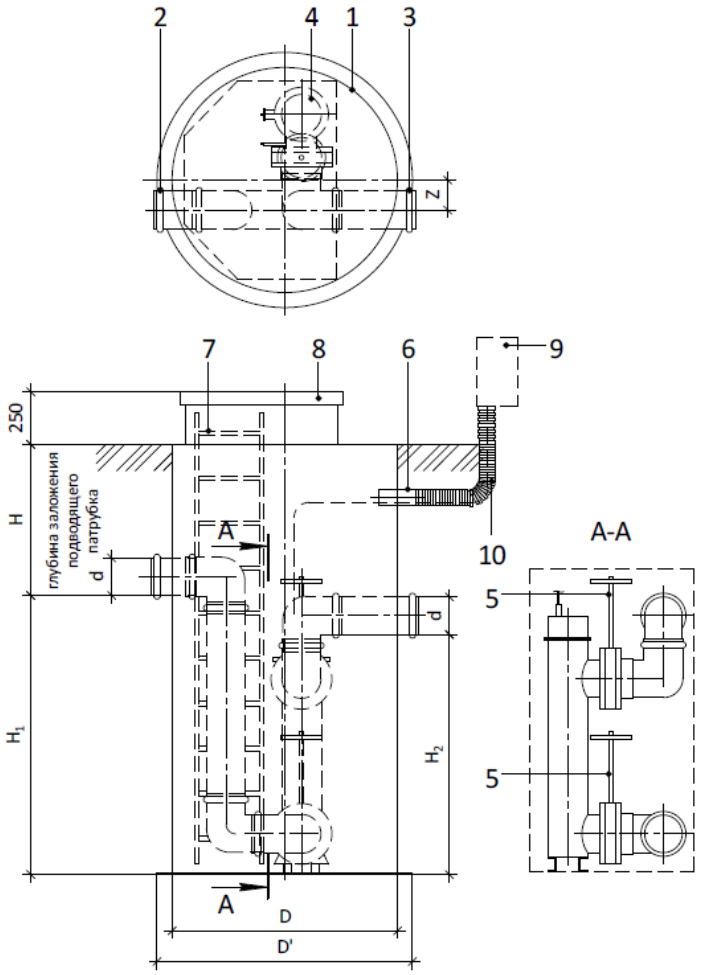

1 - Корпус станции
2 - Патрубок входной
3 - Патрубок выходной
4 - Камера обеззараживания
5 - Задвижка шиберная
6 - Ввод кабельный
7 - Лестница
8 - Люк запирающийся
9 - Шкаф управления
10 - Защитный кожух для кабеля

Рисунок 1 – Общий вид станций дезинфекции сточных вод Argel UV

1.4 Устройство и работа изделия

1.4.1 Общий вид станции Argel UV представлен на Рисунке 1. Камера обеззараживания (4) размещается на опорной раме внутри вертикального цилиндрического корпуса станции.

Корпус камеры изготовлен из нержавеющей стали. Внутри корпуса в кварцевых чехлах установлены газоразрядные лампы низкого давления. Монтаж камеры обеззараживания к патрубкам станции осуществляется посредством фланцевых соединений.

Корпус станции, днище и люк выполнены из армированного стеклопластика.

Станция Argel UV комплектуется шкафом управления климатического исполнения (УХЛ1) по ГОСТ 15150-69. Шкаф управления станцией размещается на поверхности земли. Расстояние от шкафа управления до камеры обеззараживания ограничено длиной кабеля питания (не более 10 м).

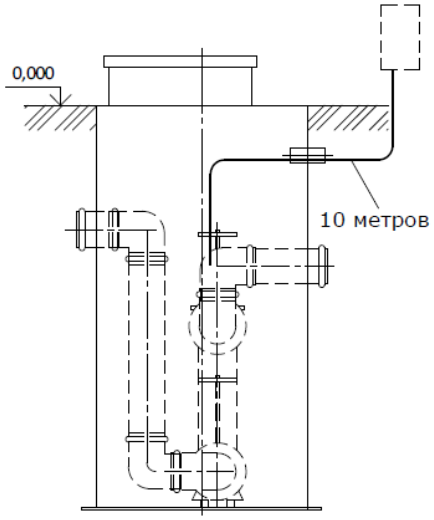

Рисунок 2 – Схема расположения шкафа управления

1.4.2 Принцип работы: очищенные сточные воды поступают через входной патрубок в камеру обеззараживания. Внутри камеры идет интенсивное УФ-излучение, которое воздействует на различные виды микроорганизмов, включая бактерии, вирусы, грибы. Это воздействие приводит к необратимым повреждениям молекул ДНК и РНК микроорганизмов, находящихся в сточной воде, за счет поглощения излучаемой энергии.

Из камеры обеззараживания сточные воды через выходной патрубок отводятся из корпуса станции.

При снижении расхода воды и повышения температуры внутри камеры обеззараживания автоматически происходит выключение установки. После охлаждения ультрафиолетовых ламп до установленной температуры происходит автоматическое включение станции.

Во время работы очистных сооружений и станции Argel UV происходит полный цикл глубокой очистки с обеззараживанием сточных вод лампами, работающими в ультрафиолетовом диапазоне волн.

1.5 Маркировка

1.5.1 Схема маркировки станций представлена на рисунке 3.

1.5.2 На корпусе станции нанесены информационные надписи «ВХОД» 1 и «ВЫХОД» 2, обозначающие входной и выходной патрубки.

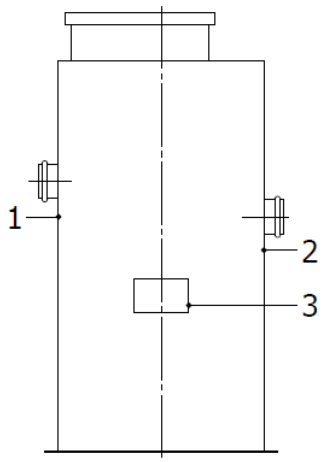

Рисунок 3 – Схема маркировки станций.

1.5.3 Также на корпусе станции наклеен ярлык 3 с нанесенной маркировкой изготовителя (товарный знак), наименования изделия, номера технических условий, заводского номера, даты изготовления, массы изделия. Внешний вид ярлыка представлен на рисунке 4.

Рисунок 4 – Ярлык.

2 ИСПОЛЬЗОВАНИЕ ПО НАЗНАЧЕНИЮ

2.1 Эксплуатационные ограничения

2.1.1 К эксплуатации станции Argel UV допускаются лица, прошедшие подготовку по эксплуатации установки и ознакомленные с настоящим руководством.

2.1.2 Необходимо исключить попадание в станцию строительного мусора.

2.1.3 Запрещается подавать на станцию агрессивные химические жидкости, краски, эмульсии, растворители, растительные и животные масла и жиры.

2.1.4 Показатель pH очищаемой воды должен находиться в пределах от 6,5 до 8,5 ед.

2.1.5 Необходимо обеспечить соответствие параметров входящих концентраций загрязняющих веществ и расхода сточных вод в соответствии с таблицей 1 пункта 1.2.1.

2.2 Общие сведения о монтаже оборудования

Для предотвращения выдавливания станции грунтовыми водами при опорожнении станцию монтируют и закрепляют на железобетонную плиту с помощью анкерных болтов.

Размеры анкерных болтов, их количество, а также параметры монтажной фундаментной плиты определяются расчетным путем в ходе проектных работ либо согласно приложению А. Поверхность фундаментной плиты должна быть ровной (без выступающего гравия). Масса фундаментной плиты определяется проектом (рассчитывается как пригруз).

2.3 Монтаж оборудования

2.3.1 Перед монтажом станции необходимо:

- проверить общее состояние корпуса станции на отсутствие разрывов и трещин;
- удалить мусор и откачать воду из корпуса станции (при наличии).

Во время монтажа необходимо избегать сильных ударов по стенке корпуса во избежание его повреждения.

2.3.2 При установке емкостного оборудования должна быть соблюдена правильность ориентировки входа и выхода сточной воды, проверена соосность всех отверстий.

2.3.3 Монтажная фундаментная плита выполняется согласно проектной документации. Плита должна быть монолитная (без швов).

2.3.4 Монтаж станции следует производить в следующей последовательности:

а) Убедиться в отсутствии на поверхности фундаментной плиты посторонних

объектов.

б) Установить стеклопластиковый корпус станции на фундаментную плиту.

в) Проверить правильность ориентации входа и выхода сточной воды, а также соосность подводящего и отводящего трубопроводов с соответствующими патрубками станции.

г) Произвести крепление станции к фундаментной плите с помощью анкерных болтов по периметру корпуса.

д) Произвести обратную засыпку станции песком до уровня входного и выходного патрубков слоями по 250 мм с последующей утрамбовкой каждого слоя.

ВНИМАНИЕ:

ЗАСЫПКА ГРУНТА В НАИБОЛЕЕ СТЕСНЕННЫХ МЕСТАХ (УЗКИЕ ПАЗУХИ, ВБЛИЗИ ТРУБОПРОВОДОВ И Т.Д.) ОБЯЗАТЕЛЬНО ВЫПОЛНЯЕТСЯ ВРУЧНУЮ. ПЛОТНОСТЬ ГРУНТА В ТЕЛЕ ЗАСЫПКИ ДЛЯ ПЕСКОВ КРУПНЫХ И СРЕДНЕЙ КРУПНОСТИ ДОЛЖНА БЫТЬ НЕ МЕНЕЕ 1,65 Т/М3.

е) В стесненных условиях уплотнение грунта допускается выполнять ручными электрическими трамбовками ИЭ-4501, ИЭ-4502, ИЭ-4503, ИЭ-4504. При применении электро- трамбовок типа ИЭ толщина отсыпаемого слоя должна быть не более 25 см. Для достижения плотности грунта до К =0,95 число проходов (ударов) должно быть 3-4. Каждый последующий проход (удар) уплотняющей машины должен перекрывать след предыдущей на 10-20 см. Обильная проливка песчаного слоя водой после работы электротрамбовки (если допускают конструктивные решения и грунтовые условия) обеспечивают его дополнительное уплотнение (расход воды 0,005-0,008 м3/с).

ж) Подключить входной и выходной патрубки станции к внешним трубопроводам. На период монтажа камеры исключить поступление воды.

з) Произвести обратную засыпку станции песком до уровня гильзы кабельного канала слоями по 250 мм с последующей утрамбовкой каждого слоя.

и) В случае, если ультрафиолетовые лампы в момент поставки не установлены внутри камеры обеззараживания, необходимо установить их перед монтажом. Лампы следует брать только в х/б перчатках.

к) Установить камеру обеззараживания на раму и закрепить с помощью монтажного комплекта (входит в комплект поставки) таким образом, чтобы была возможность корректировать положение камеры в процессе монтажа фланцевых соединений с входным и выходным патрубками станции.

л) Произвести монтаж фланцевого соединения патрубков станции с шиберными

задвижками и патрубками камеры (монтажный комплект входит в комплект поставки), после чего окончательно закрепить камеру обеззараживания к раме.

м) Установить датчики температуры и интенсивности УФ-излучения внутрь камеры обеззараживания в соответствии с рекомендациями руководства по эксплуатации производителя камеры. Присоединить герметизирующий колпак.

н) Отсоединить кабели питания камеры обеззараживания, датчика интенсивности УФ-излучения и датчика температуры от шкафа управления.

о) Вывести кабели питания камеры обеззараживания, датчика интенсивности УФ-излучения и датчика температуры через гильзу кабельного канала из корпуса станции. Каждый кабель убрать в защитный кожух (входит в комплект поставки). Произвести герметизацию места выхода кабелей питания через гильзу кабельного канала.

п) Произвести обратную засыпку станции песком до отметки минус 0,1 м слоями по 250 мм с последующей утрамбовкой каждого слоя.

р) Произвести обратную засыпку станции песком до отметки 0,0 м с последующей утрамбовкой.

с) Установить шкаф управления камерой обеззараживания. Размещение шкафа должно удовлетворять требованиям условий эксплуатации и степени защиты корпуса от попадания пыли и влаги, указанным в паспорте на оборудование.

т) Подключить кабели питания камеры обеззараживания, датчика интенсивности УФ-излучения и датчика температуры к шкафу управления в соответствии с паспортом на оборудование.

у) Подключить шкаф управления и внутреннее электрическое оснащение к внешнему источнику электроснабжения в соответствии со схемой подключения (представлена в паспорте на ультрафиолетовый обеззараживатель).

Подключение шкафа управления и его заземление произвести в соответствии с паспортами на оборудование и требованиями ПУЭ.

Промывочное устройство (промывочный насос) подключается к камере обеззараживания только во время проведения технического облуживания, в остальное время хранится отдельно от станции в соответствии с требованиями паспорта на насос.

ВНИМАНИЕ:

ЗАПРЕЩАЕТСЯ ДВИЖЕНИЕ АВТОТРАНСПОРТА И ТЯЖЁЛОЙ СТРОИТЕЛЬНОЙ ТЕХНИКИ ПОСЛЕ ОБРАТНОЙ ЗАСЫПКИ КОТЛОВАНА С УСТАНОВЛЕННЫМИ В НЕМ СТЕКЛОПЛАСТИКОВЫМИ ИЗДЕЛИЯМИ ВО ИЗБЕЖАНИЕ ПОВРЕЖДЕНИЙ.

2.4 Эксплуатация оборудования

2.4.1 Эксплуатация станции Argel UV должна производиться в соответствии с данным руководством по эксплуатации и эксплуатационной документацией на ультрафиолетовый обеззараживатель.

2.4.2 Перед началом эксплуатации выполняется заполнение камеры обеззараживания водой, настройка (калибровка) датчика интенсивности УФ излучения, установка температур автоматического включения/выключения ультрафиолетовых ламп (для защиты от перегрева).

2.4.3 Началом эксплуатации станции считается дата монтажа изделия с отметкой в разделе «Заметки по эксплуатации и хранению».

2.4.4 Для обеспечения нормальной работы оборудования необходимо производить техническое обслуживание станции в соответствии с пунктом 3 данного руководства по эксплуатации.

ВНИМАНИЕ:

ИСКЛЮЧИТЬ ЗАМЕРЗАНИЕ ВОДЫ В СТАНЦИИ.

3 ТЕХНИЧЕСКОЕ ОБСЛУЖИВАНИЕ

3.1 Общие указания

3.1.1 К техническому обслуживанию станции допускаются лица, прошедшие подготовку по эксплуатации оборудования и ознакомленные с настоящим руководством.

Обслуживающий персонал обязан знать устройство и функционирование оборудования и иметь необходимые инструменты для обслуживания данного оборудования.

3.1.2 Обслуживающий персонал обязан своевременно производить регламентные работы по обслуживанию очистного оборудования в соответствии с пунктом 3.3 настоящего руководства по эксплуатации.

При проведении регламентных работ по обслуживанию необходимо соблюдение мер безопасности согласно 3.2.

3.1.3 Обслуживающий персонал обязан вести журнал регламентных и внеплановых работ согласно пункта 10.

3.2 Меры безопасности

ВНИМАНИЕ:

ОБСЛУЖИВАНИЕ СТАНЦИИ ОСУЩЕСТВЛЯЕТСЯ В ПЕРИОД ОТСУТСТВИЯ ПОСТУПЛЕНИЯ СТОКОВ!

ЗАПРЕЩАЕТСЯ ЭКСПЛУАТАЦИЯ СТАНЦИИ БЕЗ ЗАЗЕМЛЕНИЯ.

ЗАПРЕЩАЕТСЯ ПРОВОДИТЬ КАКИЕ-ЛИБО РЕМОНТНЫЕ ИЛИ РЕГУЛИРОВОЧНЫЕ РАБОТЫ, НЕ ОТКЛЮЧИВ СТАНЦИЮ ОТ ПИТАЮЩЕЙ СЕТИ.

К обслуживанию станции допускается персонал старше 18 лет, прошедший инструктаж по охране труда в соответствии с соответствующими нормативными документами.

Рабочее пространство при обслуживании должно быть освещено.

Обслуживание станции должны производить не менее двух работников, имеющих индивидуальные средства защиты.

ВНИМАНИЕ:

ПЕРЕД НАЧАЛОМ РЕГЛАМЕНТНЫХ РАБОТ НЕОБХОДИМО ПРОВЕТРИТЬ СТАНЦИЮ, ОТКРЫВ КРЫШКУ ЛЮКА НЕ МЕНЕЕ, ЧЕМ НА ТРИДЦАТЬ МИНУТ!

3.3 Порядок технического обслуживания оборудования

Для поддержания станции в рабочем состоянии необходимо выполнение соответствующего технического обслуживания.

Ежемесячное техническое обслуживание включает проверку работы станции путем визуального осмотра её внутренней части.

Регламентное обслуживание камеры обеззараживания, заключающееся в ее промывке, замене ламп и других компонентов необходимо выполнять в соответствии с руководством по эксплуатации на ультрафиолетовый обеззараживатель.

Полную проверку станции следует производить не реже одного раза в год. При этом необходимо проверить корпус и технологические узлы станции на повреждения и принять меры к их устранению.

4 ХРАНЕНИЕ

Хранение стеклопластикового корпуса и люка станции ARGEL UV может осуществляться в закрытых помещениях, под навесом или на открытых площадках при температуре от -40° до +50° С в условиях, исключающих прямое попадание солнечных лучей и не ближе 1 м от нагревательных приборов. При хранении необходимо защитить оборудование от повреждений и попадания атмосферных осадков внутрь корпуса.

Камера обеззараживания, шкаф управления, шиберные задвижки должны храниться в сухом теплом помещении с естественной вентиляцией при температуре окружающего воздуха от +5° С до +35° С с относительной влажностью не более 60% при 25° С на расстоянии от отопительных устройств не менее 0,5 м и при отсутствии в воздухе агрессивных примесей.

5 ТРАНСПОРТИРОВАНИЕ, ПОГРУЗКА И РАЗГРУЗКА ИЗДЕЛИЯ

5.1 Транспортирование

Транспортирование станции производится любым видом транспорта в любое время года в соответствии с нормами и правилами перевозок грузов, действующими на транспорте данного вида.

При транспортировании следует защитить станцию от смещений и повреждений, обеспечить надежное крепление и защиту от атмосферных осадков.

Запрещается перевозить станцию совместно с горюче-смазочными материалами, кислотами и другими химическими веществами, разрушающими материал корпуса.

ВНИМАНИЕ: ПЕРЕМЕЩЕНИЕ ИЗДЕЛИЯ ВОЛОКОМ НЕ ДОПУСКАЕТСЯ!

5.2 Погрузка и разгрузка изделия

Погрузка станции в транспорт и разгрузка его должна производиться в соответствии с требованиями ПБ 10 – 382 – 00. К производству строповочных и погрузо-разгрузочных работ допускаются только лица, достигшие 18-летнего возраста, прошедшие специальное обучение и аттестацию и допущенные к производству работ приказом по предприятию (организации).

Строповку станции рекомендуется производить стропами ленточными текстильными соответствующей длины и грузоподъёмности.

В СЛУЧАЕ ПРИМЕНЕНИЯ СТАЛЬНЫХ ТРОСОВ И ЦЕПЕЙ, СЛЕДУЕТ НЕ ДОПУСКАТЬ ИХ ПРЯМОГО КОНТАКТА С КОРПУСОМ ИЗДЕЛИЯ, УБЕДИТЬСЯ, ЧТО КОРПУС НЕ БУДЕТ ПОВРЕЖДЁН ИЛИ ДЕФОРМИРОВАН В ПРОЦЕССЕ ПОГРУЗКИ / РАЗГРУЗКИ.

5.3 Особые указания

Доставка изделия к месту монтажа производится, как правило, автомобильным транспортом. Кузов автомобиля должен быть достаточной длины, выступ изделия за габарит кузова не допускается. После установки изделия в кузов во избежание повреждения изделия его следует надежно закрепить от смещения мягкими расчалками, крепежными ремнями или крепкими веревками (фалами).

При перемещении и установке ориентацию изделия ввиду его больших габаритов

производить с помощью оттяжек достаточной длины.

Подъем, перемещение и опускание изделия производить плавно, без резких рывков и ударов, чтобы не повредить оборудование.

Перед манипуляциями с оборудованием следует убедиться, что внутри изделия отсутствуют посторонние предметы и жидкость.

ВНИМАНИЕ: ВОДУ НЕ ВЫЛИВАТЬ ПУТЕМ НАКЛОНА ИЛИ ПЕРЕВОРАЧИВАНИЯ, А ВЫЧЕРПАТЬ ИЛИ ОТКАЧАТЬ!

6 КОМПЛЕКТНОСТЬ

Комплект поставки станции Argel UV указан в таблице 4.

Таблица 4 - Комплект поставки станции

Наименование	Количество	Примечание
Корпус станции, шт.	1	
Люк (стеклопластиковый), шт.	1	
Лестница стационарная, шт.	1	Установлена внутри корпуса станции
Установка обеззараживания воды ультрафиолетовым излучением со шкафом управления УХЛ1, шт.	1	Комплектность согласно документации на оборудование
Задвижка шиберная	2	
Комплект монтажный для сборки фланцевых соединений	1	
Комплект монтажный для крепления установки обеззараживания воды к опорной раме	1	
Монтажный комплект, шт	1	Болты анкерные
Руководство по эксплуатации, шт.	1	Данный документ
Комплект документов на установку обеззараживания воды со шкафом управления и задвижки, шт.	1	

7 РЕСУРСЫ, СРОКИ СЛУЖБЫ И ХРАНЕНИЯ, ГАРАНТИИ ИЗГОТОВИТЕЛЯ

7.1 Изготовитель гарантирует соответствие качества станции Argel UV требованиям ТУ 4859-005-98116734-2014 при условии соблюдения потребителем правил эксплуатации, хранения, транспортирования, установленных эксплуатационной документацией.

7.2 Гарантийный срок эксплуатации корпуса станции – 5 лет с момента продажи.

Гарантия на «Готовые покупные изделия» (установка обеззараживания воды ультрафиолетовым излучением, запорная арматура и т.п.) в соответствии с паспортами изготовителей.

7.4 Декларация о соответствии ЕАЭС N RU Д-RU.PA01.B.86816/21

Сертификат соответствия № РОСС RU.МЛ10.Н03047

8 СВИДЕТЕЛЬСТВО О ПРИЕМКЕ

Станция дезинфекции сточных вод:

Изделие_____
Заводской номер_____
Масса_____

изготовлена и принята в соответствии с ТУ 4859-011-98116734-2014 и признана годной к эксплуатации.

Контролер ОТК _____ /_____/
(личная подпись) (расшифровка подписи)

_____
(число, месяц, год)

Штамп ОТК

ИЗГОТОВИТЕЛЬ: ООО «Витэко» («VITECO LIMITED»)
Адрес: Россия, 152150, Ярославская область,
г. Ростов, Савинское шоссе,1б
http://www.vo-da.ru

9 ЗАМЕТКИ ПО ЭКСПЛУАТАЦИИ И ХРАНЕНИЮ

Дата ввода в эксплуатацию «_____» _____20____ г.

_____	_____	/_____/
должность	личная подпись	расшифровка подписи

10 УЧЕТ ТЕХНИЧЕСКОГО ОБСЛУЖИВАНИЯ

Таблица 5 - Результаты осмотра установки и мероприятия

Дата ТО	Вид ТО	Мероприятия по обслуживанию	Должность, фамилия и подпись лица, проводившего осмотр

ПРИЛОЖЕНИЕ А

(Рекомендуемое)

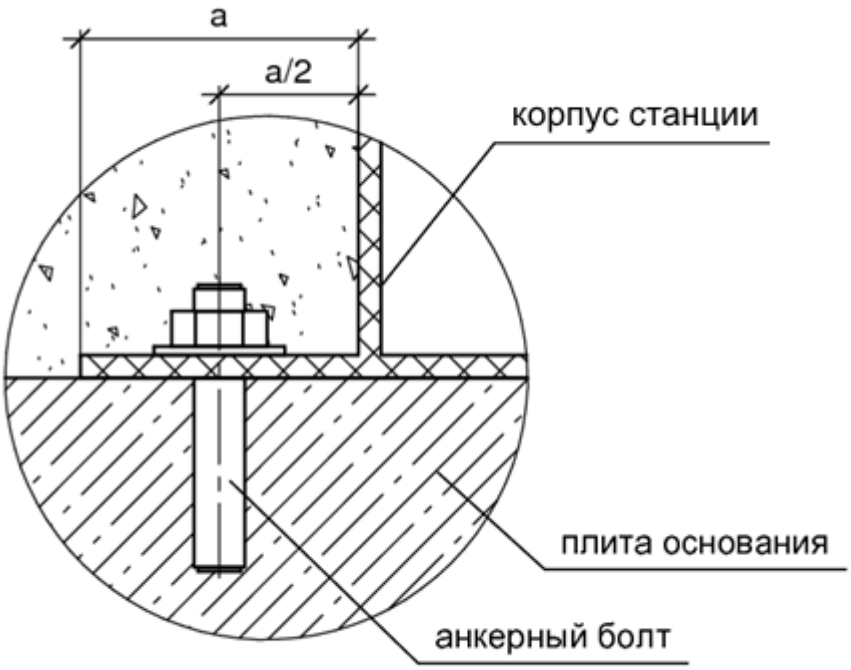

Диаметр корпуса станции, мм	Рекомендуемое число анкерных болтов, шт	Рекомендуемый шаг, мм
1200	5	817
1500	8	628
2000	11	600
2400	14	561
3200	19	546

Примечания:

1. Отверстия для крепления сверлятся при монтаже по месту.

2. Прочностные характеристики анкерного болта - по результатам расчёта станции на всплытие.

Рисунок Б.1 – Узел крепления станции к железобетонной плите